SKAT

РУКОВОДСТВО ПО ЭКСПЛУАТАЦИИ

КРЕПЛЕНИЕ ДЛЯ ЭЛЕКТРОМАГНИТНОГО ЗАМКА

SKAT AC

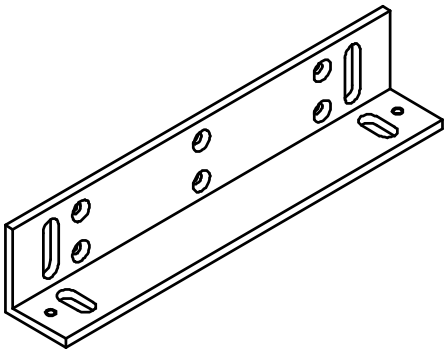

SKAT AC Bracket

СВИДЕТЕЛЬСТВО О ПРИЁМКЕ

Наименование:
Крепление для электромагнитного замка

- ☐ SKAT AC 181L Bracket
- ☐ SKAT AC 296L Bracket
- ☐ SKAT AC 351L Bracket
- ☐ SKAT AC 501L Bracket
- ☐ SKAT AC 181U Bracket
- ☐ SKAT AC 296U Bracket
- ☐ SKAT AC 351U Bracket
- ☐ SKAT AC 181ZL Bracket
- ☐ SKAT AC 296ZL Bracket
- ☐ SKAT AC 351ZL Bracket
- ☐ SKAT AC 501ZL Bracket

Дата выпуска «___»_____ 20___ г.

соответствует требованиям ФИАШ.420570.002ТУ «Средства контроля прохода и управления доступом СКУД SKAT» и признан годным к эксплуатации.

Штамп службы контроля качества:

ОТМЕТКИ ПРОДАВЦА

Продавец: _____
Дата продажи: «_____» _____ 20__г. м.п

ОТМЕТКИ О ВВОДЕ В ЭКСПЛУАТАЦИЮ

Монтажная организация: _____
Дата ввода в эксплуатацию: «____» _____ 20__г. м.п

BASTION

bast.ru — официальный сайт
skat-ups.ru — интернет-магазин

справочная служба - info@bast.ru
горячая линия - 8-800-200-58-30
техподдержка - 911@bast.ru

ТЕХПОДДЕРЖКА

Формат А6
ФИАШ.746142.001РЭ-1
Сделано в Китае по заказу ЗАО «Бастион»

Благодарим Вас за выбор нашего изделия!

Перед началом работы ознакомьтесь с настоящим руководством по эксплуатации, которое также содержит сведения паспорта изделия, в соответствии с требованиями ГОСТ Р 2.610.

SKAT AC 181L Bracket	***SKAT AC 296L Bracket***	***SKAT AC 351L Bracket***
SKAT AC 501L Bracket	***SKAT AC 181U Bracket***	***SKAT AC 296U Bracket***
SKAT AC 351U Bracket	***SKAT AC 181ZL Bracket***	***SKAT AC 296ZL Bracket***
SKAT AC 351ZL Bracket	***SKAT AC 501ZL Bracket***	

Информация о дате выпуска содержится в серийном номере изделия. Серийный номер нанесен на заводской наклейке, расположенной на изделии и на таре. Первая цифра серийного номера означает последнюю цифру года выпуска, а вторая и третья – номер месяца в году выпуска. Дата выпуска изделия также указывается в руководстве по эксплуатации.

НАЗНАЧЕНИЕ

Крепление (далее по тексту – изделие, адаптер) предназначено для корректной установки электромагнитных замков на различные конструкции дверей.
Изделие по форме выпускаются в трёх видах (L-, ZL- и U-адаптеры), каждый из которых имеет три исполнения (для электромагнитных замков с силой удержания 180 кг, 280 кг и 350 кг).

L-адаптеры предназначены для крепления магнита замка для дверей, открывающихся наружу.
Составные ZL-адаптеры предназначены для крепления ответной планки (якоря) и магнита замка на двери, открывающиеся во внутрь.
U-адаптеры предназначены для крепления ответнойпланки (якоря) на стеклянные двери толщиной 8÷15 мм.

Изделия обеспечивают:

- надёжную установку электромагнитных замков на металлические, пластиковые, металлопластиковые, деревянные и стеклянные двери;
- упрощение монтажа и регулировки за счет наличия в них удлиненных овальных пазов.

УСТРОЙСТВО И УСТАНОВКА

Каждое изделие представляет собой уголок (или набор уголков, - за исключением U-адаптера), выполненный из легкого и прочного алюминия в серебристом цвете.

Перед установкой электромагнитного замка с использованием L-адаптера или ZL-адаптера необходимо демонтировать идущую в комплекте с замком планку, поскольку в этих случаях она использоваться не будет.
При применении U-адаптера комплектная планка используется в процессе установки.

Установка L-адаптера

Порядок установки для дверей, открывающихся наружу:

- Демонтировать идущую в комплекте с замком планку;
- На место комплектной планки прикрепить адаптер к корпусу электромагнитного замка с помощью двух винтов, предварительно пропустив в соответствующий паз провода питания замка (см. рисунок 1);
- Сделать разметку для крепежа на месте предполагаемой установки на дверной коробке, используя отверстия адаптера как шаблон;
- Просверлить отверстия соответствующего диаметра;
- Зафиксировать саморезами, идущими в комплекте поставки, весь сборочный узел на выбранное место.

Установка ZL-адаптера

Порядок установки ZL-адаптера (для дверей, открывающихся во внутрь):

- Сделать разметку для крепежа на месте предполагаемой установки на дверной коробке, используя отверстия L-адаптера как шаблон;
- Просверлить отверстия соответствующего диаметра;
- Зафиксировать саморезами, идущими в комплекте поставки, L-адаптер на выбранное место.
- Демонтировать идущую в комплекте с замком планку;
- На место комплектной планки прикрепить корпус электромагнитного замка с помощью двух винтов, предварительно пропустив в соответствующий паз провода питания замка (см. рисунок 2);
- Закрыть дверь и сделать разметку для крепежа на месте предполагаемой установки на дверном полотне (расположить по центру L-адаптера), используя отверстия соответствующего уголка как шаблон;
- Просверлить отверстия соответствующего диаметра и зафиксировать саморезами из крепежного комплекта;
- Из двух уголков собрать Z-адаптер для якоря замка (сборка по рифлёным поверхностям) при помощи четырёх винтов с внутренним 6-гранником из крепежного комплекта (см. рисунок 2);
- При помощи центрального винта и прокладки закрепить якорь на Z-адаптере (центральный винт взять из комплекта крепежа адаптера).

Установка U-адаптера

U-адаптер одевается на верхнюю кромку стеклянной двери в выбранном месте. Для лучшего контакта используется резиновая пластина с одной стороны стекла, а с другой применяется металлическая прокладка (в неё будут упираться при фиксации 4 винта из крепежного комплекта). После того, как U-адаптер будет установлен на дверном полотне, на него крепят якорь замка (центральный винт взять из крепежного комплекта).

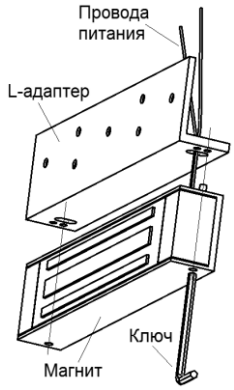

Рисунок 1 – Применение L-адаптера

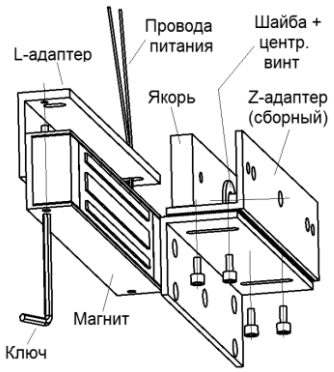

Рисунок 2 – Применение ZL-адаптера

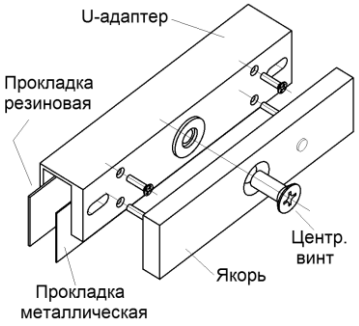

Рисунок 3 – Применение U-адаптера

ТЕХНИЧЕСКИЕ ХАРАКТЕРИСТИКИ

Таблица 1

№ п/п	Наименование параметра		Значения параметра
		Модель	
1	Габаритные размеры (ШхВхГ), мм	SKAT AC Bracket 181L	170 x 40 x 25
		SKAT AC Bracket 296L	250 x 46 x 30
		SKAT AC Bracket 351L	250 x 55 x 30
		SKAT AC Bracket 501L	265 x 71 x 45
		SKAT AC Bracket 181ZL	170 x 37 x 24 130 x 38 x 38 130 x 38 x 38
		SKAT AC Bracket 296ZL	250 x 48 x 28 180 x 43 x 53 180 x 43 x 53
		SKAT AC Bracket 351ZL	250 x 56 x 31 180 x 43 x 53 180 x 43 x 53
		SKAT AC Bracket 501ZL	265 x 70 x 45 185 x 60 x 70 185 x 60 x 70
		SKAT AC Bracket 181U	130 x 34 x 25
		SKAT AC Bracket 296U	180 x 43 x 25
		SKAT AC Bracket 351U	180 x 43 x 25
2	Масса НЕТТО (БРУТТО), кг, не более	SKAT AC Bracket 181L	0,097 (0,13)
		SKAT AC Bracket 296L	0,19 (0,24)
		SKAT AC Bracket 351L	0,23 (0,27)
		SKAT AC Bracket 501L	0,4 (0,49)
		SKAT AC Bracket 181ZL	0,3 (0,33)
		SKAT AC Bracket 296ZL	0,58 (0,63)
		SKAT AC Bracket 351ZL	0,60 (0,64)
		SKAT AC Bracket 501ZL	1,15 (1,22)
		SKAT AC Bracket 181U	0,18 (0,2)
		SKAT AC Bracket 296U	0,26 (0,28)
		SKAT AC Bracket 351U	0,26 (0,28)

Продолжение таблицы 1

№ п/п	Наименование параметра		Значения параметра
		Модель	
3	Материал		анодированный алюминий
4	Цвет		серебристый
5	Совместимость с моделью электро-магнитного замка	SKAT AC Bracket-181 (L, ZL, U)	SKAT Lock-181MA
		SKAT AC Bracket-296 (L, ZL, U)	SKAT Lock-296MA
		SKAT AC Bracket-351 (L, ZL, U)	SKAT Lock-351MA
		SKAT AC Bracket-501 (L, ZL)	SKAT Lock-501MA

Предприятие-изготовитель оставляет за собой право совершенствовать конструкцию изделия, добавлять дополнительные функции, не меняя качества заявленных в данном руководстве по эксплуатации технических характеристик, и, не уведомляя потребителя об изменениях

КОМПЛЕКТ ПОСТАВКИ

Наименование	Количество
Крепление SKAT AC Bracket	1 шт
Руководство по эксплуатации	1 шт
Крепёжный комплект	1 шт
Упаковка	1 шт

ГАРАНТИЙНЫЕ ОБЯЗАТЕЛЬСТВА

Срок гарантии — 1 год со дня продажи. Если дата продажи не указана, срок гарантии исчисляется с момента (даты) выпуска.
Срок службы — 5 лет с момента (даты) ввода в эксплуатацию или даты продажи. Если дата продажи или ввода в эксплуатацию не указаны, срок службы исчисляется с момента (даты) выпуска.
Предприятие-изготовитель гарантирует соответствие заявленным параметрам при соблюдении потребителем условий эксплуатации. Отметки продавца в руководстве по эксплуатации, равно как и наличие самого руководства по эксплуатации, паспорта и оригинальной упаковки не являются обязательными и не влияют на обеспечение гарантийных обязательств.
Предприятие-изготовитель не несет ответственность и не возмещает ущерб за дефекты, возникшие по вине потребителя при несоблюдении правил эксплуатации и монтажа.
При наличии внешних повреждений корпуса и следов вмешательства в конструкцию гарантийное обслуживание не проводится.
Гарантийное обслуживание проводится предприятием- изготовителем.